* DENOMINACIÓN: **"Descargador de sobretensión ".**

* CÓDIGO: **"WP-13821"**

1) APLICACIONES

Tiene como objeto el dar paso de corriente, a través del mismo, cuando entre sus conexiones tiene lugar una sobretensión de 230 V, ó mayor. Su función es proteger, contra sobretensiones las juntas aislantes ó poner a tierra una tubería cuando tiene una sobretensión. También se instalan en los Transfo - rectificadores para proteger sus circuitos. Se ha de tener en cuenta que el polo negativo (tanto el de corriente como el de la señal del potencial de referencia) del Transfo - rectificador está conectado a una estructura enterrada por la que pueden sobrevenir descargas eléctricas con tensiones altas.

2) CARACTERÍSTICAS

Descargador

- Modelo 13821
- Tensión continua nominal de cebado: 230 V.
- Tolerancia de la tensión de cebado: 20 %.
- Tensión de choque de cebado (1 kV/µs): < 900 V.
- Intensidad de choque nominal de descarga (onda de choque 8/20 µs): 20 kA.
- Intensidad alterna nominal de descarga (60 Hz, 1 s) 20 A.
- Resistencia de aislamiento (100 Vcc): > 10 Gohm.
- Temperatura de trabajo: 125° C.

Zócalo

Construido en PVC, de gran resistencia mecánica y a los agentes atmosféricos.

El zócalo disponne de un taladro para fijarlo a una placa de montaje.

Llevará incorporadas unas pinzas elásticas que garanticen la presión de contacto. El material de las pinzas será de cobre plateado.

- DIMENSIONES:
  - Largo: 72 mm
  - Ancho: 15 mm
  - Alto: 26 mm

4) INSTALACIÓN DE LOS ELECTRODOS PROBETA

Se instalan dentro de las cajas de tomas de potencial especiales (200 x 200 o 320 x 320 mm) atornillando el zócalo a la pletina soporte de cobre. El cable de conexión a ellos debe ser de sección 1 x 6 mm².
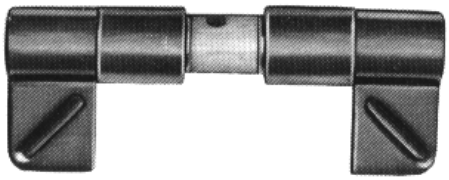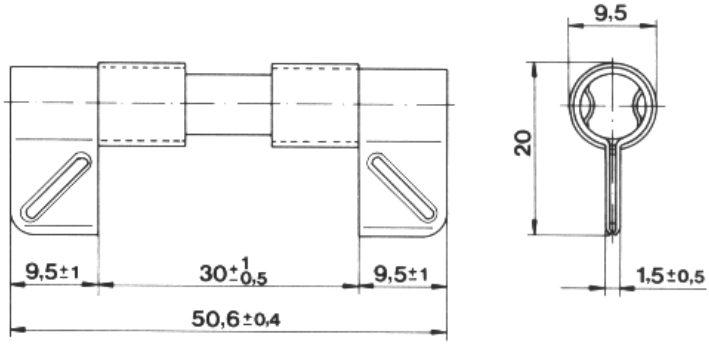
5) ESQUEMAS